CP10 Серия PIVOT Compact Line
1'' пневматический мембранный насос

PIVOT SERIES
UNIVERSAL DESIGN

ТЕХНИЧЕСКИЕ ХАРАКТЕРИСТИКИ

	МЕТАЛИЧЕСКИЙ UP10 – СЕРИЯ PIVOT
КОЭФФИЦИЕНТ СЖАТИЯ	1:1
МАКС. СВОБОДНАЯ ПОДАЧА	130 л/мин
ДИАПАЗОН ДАВЛЕНИЯ ВОЗДУХА	От 1,5 до 8 бар
ВЗВЕШЕННЫЕ ТВЕРДЫЕ ЧАСТИЦЫ, МАКСИМАЛЬНЫЙ РАЗМЕР	3,2 мм
МАКС. ВЫСОТА СУХОГО ВСАСЫВАНИЯ	5 м
МАКС. ВЫСОТА МОКРОГО ВСАСЫВАНИЯ	8 м
ПРОИЗВОДИТЕЛЬНОСТЬ ЗА ЦИКЛ*	0,4 л
ОТВЕРСТИЯ ДЛЯ ВХОДА/ВЫХОДА ЖИДКОСТИ	1" BSP / 1" NPT (внутренняя резьба)
ОТВЕРСТИЕ ДЛЯ ВХОДА ВОЗДУХА	3/8" NPT (внутренняя резьба)
ОТВЕРСТИЕ ДЛЯ ВЫХОДА ВОЗДУХА	1/2" NPT (внутренняя резьба) (опция)
УРОВЕНЬ ШУМА	75 дБ (при 50 циклах/мин)
ВЕС АЛЮМИНИЙ	Резьба 5,4 кг

** Подача за цикл зависит от материала диафрагмы, давления воздуха на входе и вязкости жидкости.*

РАЗМЕРЫ

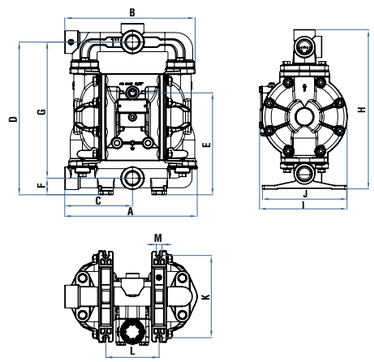

КРИВЫЕ ПРОИЗВОДИТЕЛЬНОСТИ

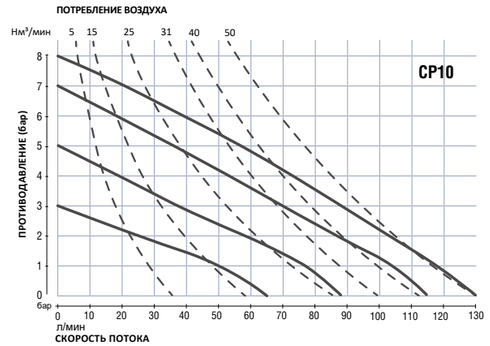

РАЗМЕРЫ (мм)	A	B	C	D	E	F	G	H	I	J	K	L	M
CP10 АЛЮМИНИЙ	256	252	131	295	197	32	263	331	182	175	159	103	10

РАЗМЕРЫ (дюймы)	A	B	C	D	E	F	G	H	I	J	K	L	M
CP10 АЛЮМИНИЙ	10.08	9.92	5.16	11.61	7.75	1.26	10.35	13.03	7.16	6.89	6.25	4.05	0.39

МЕТАЛЛИЧЕСКИЙ CP10

РЕЗЬБОВЫЕ НАСОСЫ

АЛЮМИНИЕВЫЙ

SAMOA
LEADING THROUGH INNOVATION

CONTACT US TODAY!
Visit: **www.samoaindustrial.com** for more information.

SAMOA INDUSTRIAL, S.A. - PROCESS DIVISION
Pol. Ind. Porceyo, I-14 • Camino del Fontán, 831
E-33392 GIJÓN (Asturias) SPAIN
Tel.: +34 985 381 488 - Fax: +34 985 147 213
flow@samoaindustrial.com • www.samoaindustrial.com

LRQA CERTIFIED ISO 9001 · ISO 14001 · ISO 45001
UKAS MANAGEMENT SYSTEMS 0001

© Copyright, SAMOA Industrial, S.A.
SAMOA Industrial, S.A. es una compañía certificada ISO 9001, ISO 14001 e ISO 45001.

R-01/25 PDF

CP10 МЕТАЛЛИЧЕСКИЙ

СЕРИЯ PIVOT
Compact Line

1"
Пневматический мембранный насос

МЕТАЛЛИЧЕСКИЙ CP10

PIVOT SERIES
UNIVERSAL DESIGN

SAMOA
LEADING THROUGH INNOVATION

SAMOA
LEADING THROUGH INNOVATION

CP10 – Серия PIVOT Compact Line
1'' пневматический мембранный насос

130 л/мин

Новый насос SAMOA CP10 сочетает в себе универсальную конструкцию с **уникальным пневмомотором** с поворотным валом, обеспечивающим максимальную производительность и энергоэффективность, превосходя ожидания рынка.

- **ВЫСОКАЯ ЭФФЕКТИВНОСТЬ**
- **ВЫСОКАЯ НАДЕЖНОСТЬ**
- **ПРОСТОЕ ОБСЛУЖИВАНИЕ**
- **КОМПАКТНЫЙ ДИЗАЙН**
- **УНИКАЛЬНЫЙ ПОВОРОТНЫЙ ВАЛ БЕЗ ТРЕНИЯ**

Простой в обслуживании воздушный клапан

Многопортовая конструкция на болтах

- Более длительный срок службы по сравнению с насосами с зажимным креплением.
- Болты и гайки из углеродистой стали используются для предотвращения утечек и упрощения обслуживания.
- Болты одинакового размера для удобства обслуживания.
- Боковые впускные и выпускные отверстия для жидкости предотвращают попадание утечек непосредственно на насос.

Первоклассное качество и обработка

- Внешнее и внутреннее электролитическое покрытие патрубков, жидкостных и воздушных камер, а также центрального корпуса.
- Превосходная стойкость к истиранию и воздействию наружных условий эксплуатации.
- Лучшая обработка, устойчивые к царапинам поверхности.

Инновационная запатентованная система распределения воздуха SAMOA

Высококачественные материалы

- Прочный вал мембран.
- Долговечные, предварительно формованные диафрагмы снижают износ и вероятность поломки.
- Эластомерные шары двигаются внутри формованных корзин, предотвращают износ, ослабление и поломку.

Выпуск воздуха

- Встроенный шумоподавитель (съемный).
- Резьба позволяет использовать внешний шланг или высокоэффективный глушитель.

PIVOT
SERIES
UNIVERSAL DESIGN

УНИВЕРСАЛЬНЫЕ СТАНДАРТЫ НАСОСОВ
Соответствует относительным размерам основных конкурирующих брендов, что позволяет легко заменять или модернизировать существующую инсталляцию.

Product pictures and specifications are subject to change without prior notice.

Система распределения воздуха серии PIVOT

SAMOA
LEADING THROUGH INNOVATION

Усовершенствованная и эксклюзивная технология пневмомотора

Модульный воздушный клапан без трения:

- Прецизионная обработка картриджа и поворотного вала.
- Быстрая разборка для очистки и ремонта.
- Надежная работа как с сухим, так и с влажным воздухом.
- Отсутствие динамических уплотнений.

1 Воздушный клапан с поворотным валом:

- Быстрое переключение снижает расход воздуха.
- Плавная работа насоса.
- Отсутствие обледенения благодаря широким и прямым выпускным каналам.
- Отсутствие свистящих шумов.

2 Клапан быстрого заполнения:

- Точное заполнение воздушной камеры снижает расход воздуха.
- Высокопроизводительная система быстрого заполнения.

3 Плавный пусковой переключатель (3S)

- Отсутствие остановок.
- Надежный пуск при низком давлении.

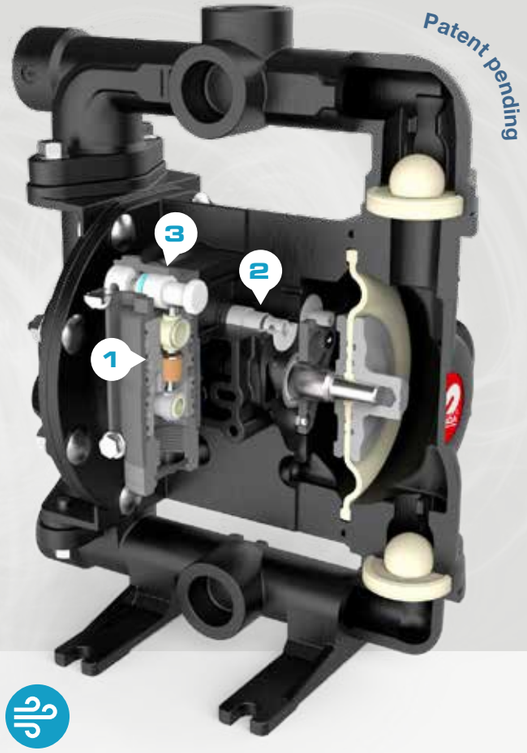

НЕ ТРЕБУЕТСЯ СМАЗКА ПРИ ЭКСПЛУАТАЦИИ

ОТСУТСТВИЕ ВИБРАЦИИ

УМЕНЬШЕННАЯ ПУЛЬСАЦИЯ ПОТОКА

ОТСУТСТВИЕ ОБЛЕДЕНЕНИЯ ВОЗДУХОВЫПУСКНОГО ОТВЕРСТИЯ

СНИЖЕННОЕ ПОТРЕБЛЕНИЕ ВОЗДУХА

МЕТАЛЛИЧЕСКИЙ
CP10

ДОСТУПНЫЕ МАТЕРИАЛЫ

SAMOA предлагает широкий выбор материалов, обеспечивающих химическую совместимость и устойчивость к истиранию, температуре и усталости, вызванной суровыми условиями.

Пример: **CP10X-XXX-XXX**

CP10X		XXX			XXX		
ТИП НАСОСА	ПНЕВМОМОТОР	КОРПУС			СМАЧИВАЕМЫЕ ДЕТАЛИ		
Тип и размер насоса	Центральная часть и воздушные камеры	Соединения для жидкости / расположение Патрубки: центральный и боковой	Жидкостные камеры и патрубки	Крепежные болты и вставки	Седла клапанов	Шары	Тип и материал диафрагм
CP10 Универсальный насос (болты)	Ex **Серт. ATEX** **A*** = Алюминий	**B** = 1" BSP резьба **N** = 1" NPT резьба	Ex **Серт. ATEX** **A*** = Алюминий	**C** = Углеродистая сталь	**A** = Алюминий **H** = Хайтрел ® **M** = Сантопрен® **N** = Нитрил (Buna-N) **S** = AISI 316 Нержавеющая сталь	**H** = Хайтрел ® **M** = Сантопрен ® **N** = Нитрил (Buna-N) **T** = ПТФЭ (Тефлон®) **S** = AISI 316 Нержавеющая сталь	**Стандартная** **A** = Сантопрен ® **C** = Хайтрел ® **G** = Нитрил (Buna-N) **Z** = ПТФЭ (Тефлон® с поддержкой из Сантопрен ®)

*Ex ***Насосы, сертифицированные ATEX,*** *могут использоваться во взрывоопасных зонах, ATEX Group II 2GDx.*

Хайтрел® является зарегистрированным товарным знаком компании DuPont, Buтон® и Тефлон® - компании Chemours и Сантопрен® - компании Monsanto, лицензированные для Передовых систем эластомеров (Advanced Elastomer Systems), L.P. Kynar® является зарегистрированным товарным знаком Arkema, Inc.

Свяжитесь с нами для получения дополнительной информации о конфигурации подключаемых насосов.